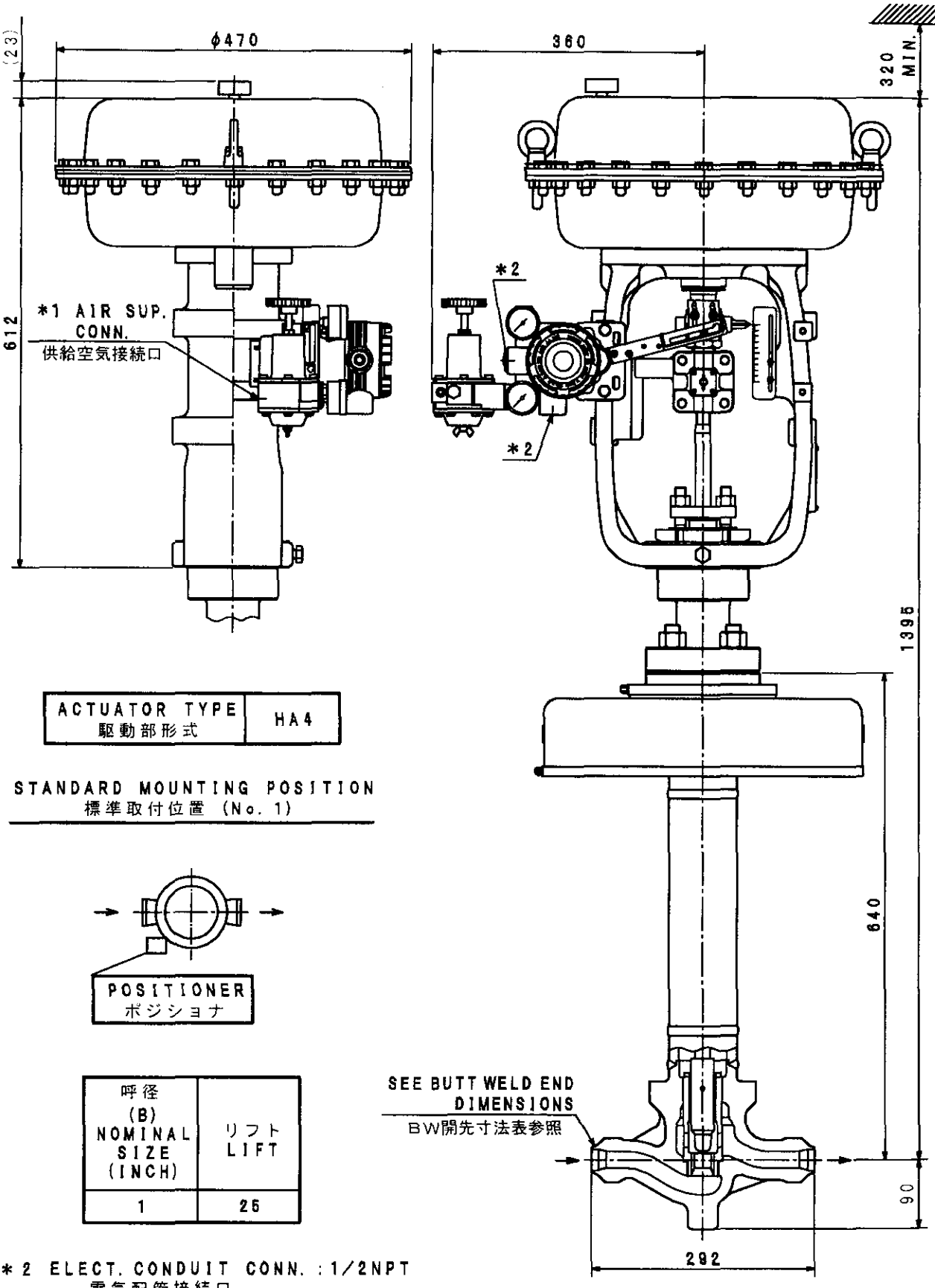

ACTUATOR TYPE 駆動部形式	HA4

STANDARD MOUNTING POSITION
標準取付位置 (No. 1)

POSITIONER
ポジショナ

呼径 (B) NOMINAL SIZE (INCH)	リフト LIFT
1	25

*2 ELECT. CONDUIT CONN. : 1/2NPT
電気配管接続口

*1 AIR PIPING CONN. : 1/4NPT
空気配管接続

RATING
定 格: ANSI900 BW

UNIT: mm

TOP-GUIDED HIGH-PRESSURE SINGLE SEAT CONTROL VALVE (BODY EXT.) トップガイド形高圧単座調節弁（ボディエクステンション）	MODEL NO. HPS
YOTATAKE	DATE AUG. 20. '03 REF.
	DRAWING NO. XVE-3224